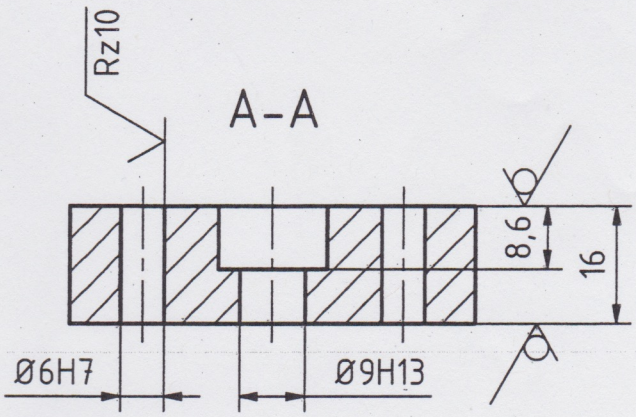

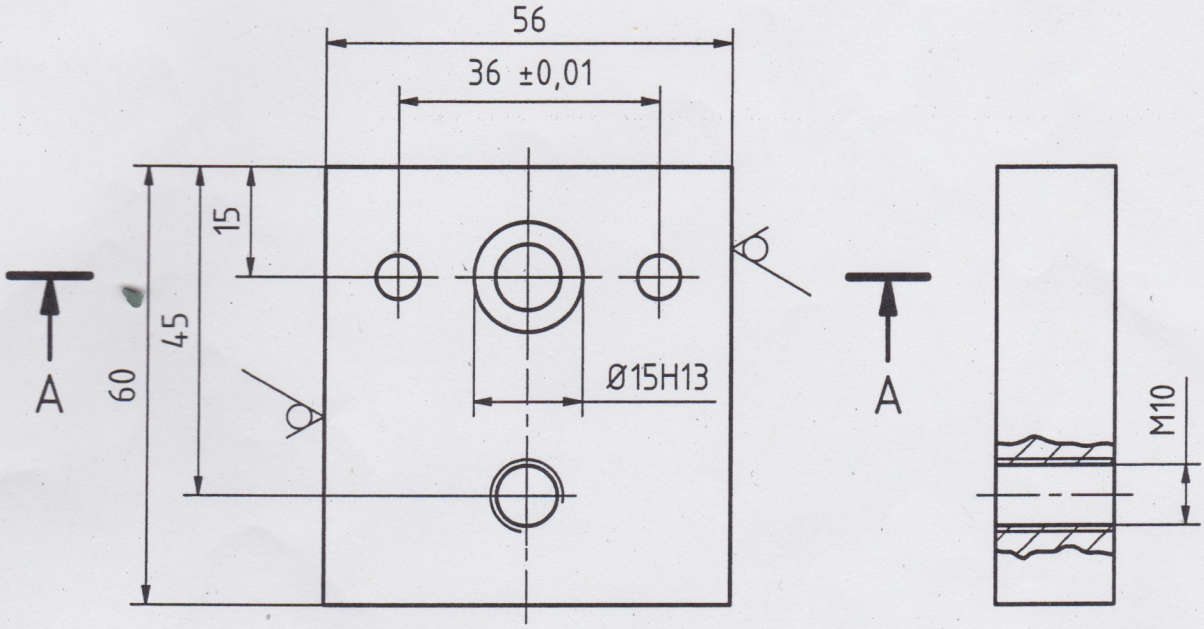

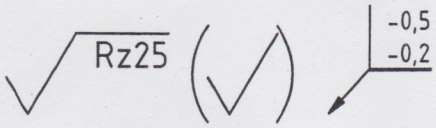

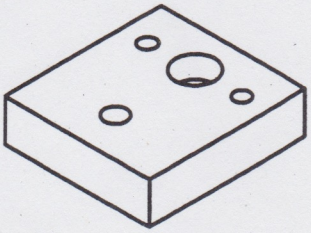

Werkstückkanten ISO 13715 Allgemeintoleranzen ISO 2768-mK Ⓔ Size/Maße ISO 14405 Ⓔ					Oberfläche ISO 1302	Maßstab: 1:1	Gewicht: 0,392 kg
						Material: S235JR	
					Datum	Name	Spannplatte
				Gezeichnet	09.10.2015	Wagner. J	
				Kontrolliert			
				Norm			
				Robert-Bosch-Schule Stuttgart Konstruktionslehre		Spannplatte	1 A4
Zust.	Änderungen	Datum	Name				